Датчики контроля схода ленты - ДКСЛ-Е-...

Датчики контроля схода ленты емкостные серии ДКСЛ-Е-... предназначены для контроля аварийного схода рабочей и холостой ветви конвейеров в сторону и выдачи сигнала (путем замыкания или размыкания электрической цепи) в систему дистанционного или автоматического управления, на всех типах ленточных конвейеров.

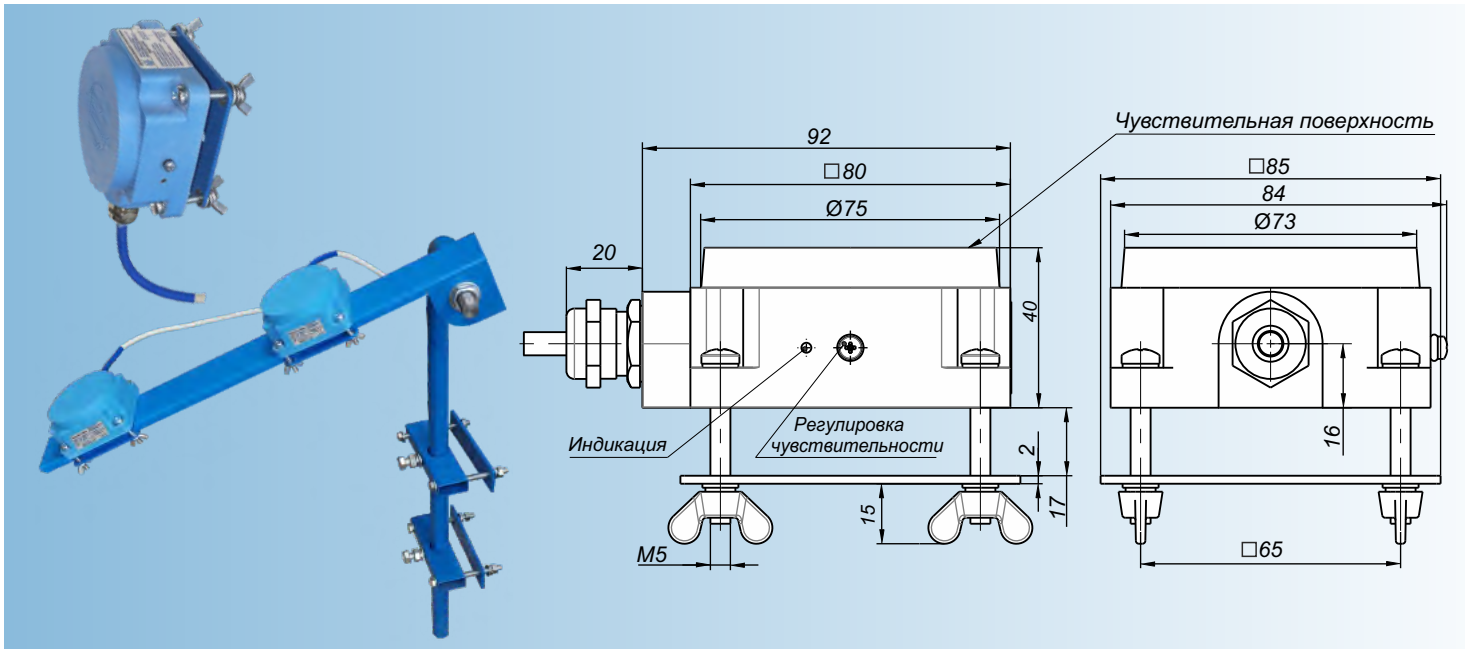

Технические характеристики	Наименование - датчики серии ДКСЛ-Е-...	
	4-х проводные датчики постоянного напряжения	3-х проводные датчики переменного/ постоянного напряжения
	... 43P	... 11
	... 43N	... 12
Расстояние срабатывания, мм	40	
Напряжение питания, В	10...30 DC	20 … 320 DC / 20 … 250 AC
Максимальный коммутируемый ток, Imax мА	250	500
Остаточный ток, I мА	-	≤5
Импульсный ток при t=20мс	-	3 А, f=1 Гц
Падение напряжения при Imax, В	≤2,5	≤5
Диапазон рабочих температур, °С		
• типовое исполнение	-25…+75	
• низкотемпературные - **НТ**	-45…+65	
• высокотемпературные - **ВТ**	-15…+105	
Степень защиты по ГОСТ 14254-2015	IP65	
Подключение с помощью кабеля, L=2 м	4x0,25 мм^2	3x0,34 мм^2
При заказе другой длины, в конце наименования указать количество метров (см. пример обозначения)		
Габаритные размеры, мм	112x80x40 (без пластины крепления)	
Масса, кг	0,4	

Схемы подключения:

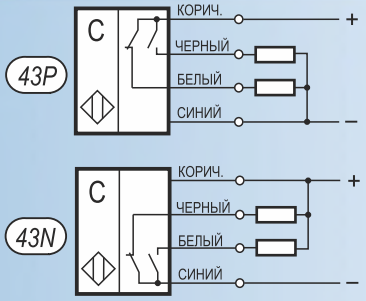

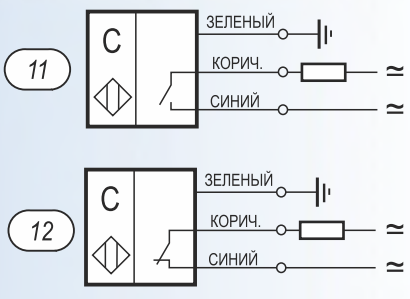

Датчики серии ДКСЛ-Е-... изготавливаются в нескольких модификациях, отличающихся друг от друга схемой подключения, напряжением питания, диапазоном рабочих температур и длиной кабеля.

Пример обозначения датчика в документации и заказах:

ДКСЛ - Е - 11 - НТ - 4 - У

Количество и вид контактов датчика:
11, 12 *- 3-х проводные датчики с нормально открытым (NO) и нормально закрытым (NC) контактом соответственно;*
43P, 43N *- 4-х проводные датчики постоянного напряжения с переключающим контактом (NO/NC) с типом транзисторного ключа PNP и NPN соответственно*
Температурный диапазон эксплуатации:
НТ *- от -45 до +65 °С;* ***2НТ*** *- от -60 до +50 °С;* ***ВТ*** *- от -15 до +105 °С;*
без обозначения *стандартное исполнение - от -25 до +75 °С*
Длина кабеля:
4 *- длина кабеля кабеля в метрах, возможно* ***2, 4, 6, 8, 10*** *м, без обозначения длина кабеля -* ***2*** *м*
*"**У**" - антикоррозионное исполнение,* ***без обозначения*** *стандартное исполнение*

Возможные варианты установки датчиков серии ДКСЛ-Е-...

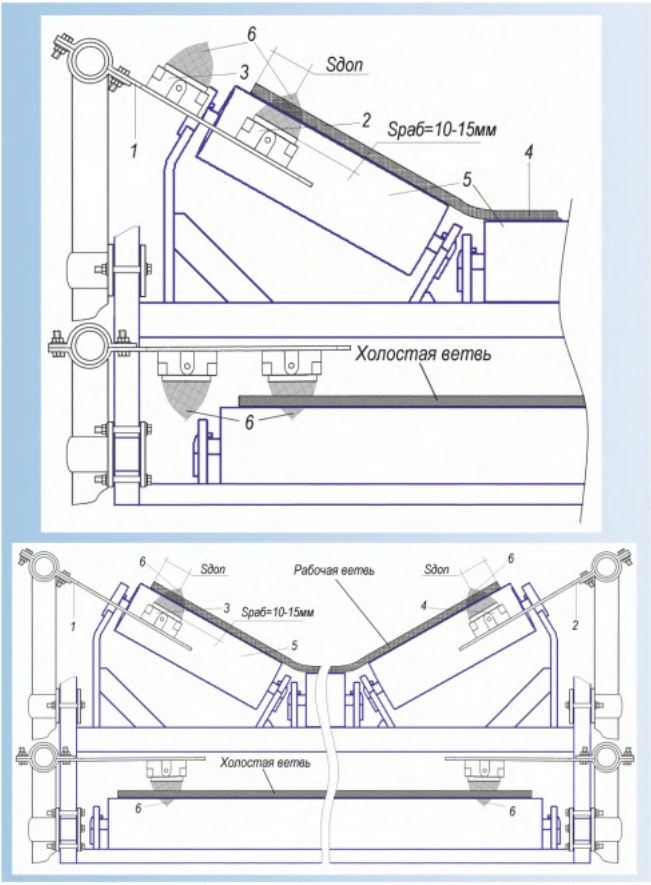

Вариант 1.

На установочную платформу (1) кронштейна №6, закрепленного с одной из сторон конвейера, монтируются два бесконтактных датчика ДКСЛ-Е (2 и 3), имеющих возможность перемещаться вдоль оси платформы. При монтаже датчик (2) устанавливается под лентой конвейера (4), на границе допустимого положения одного края ленты (Sдоп=10 % от ширины конвейерной ленты). Датчик (3) устанавливается на границе допустимого положения противоположного края ленты. Выход ленты из чувствительной зоны (6) датчика (2) вызывает изменение его логического сигнала – режим «авария – сход ленты вправо». Вход ленты в чувствительную (6) зону датчика (3) – режим «авария – сход ленты влево».

Вариант 2.

На установочные платформы (1 и 2) кронштейнов №6 закрепленных с каждой стороны конвейера, монтируются по одному датчику (3 и 4), под конвейерной лентой, на границе допустимого положения противоположного края ленты (S=10 % от ширины конвейерной ленты). Выход ленты из чувствительной зоны (6) датчика (3) вызывает изменение его логического сигнала – режим «авария – сход ленты».

Дополнительное оборудование к датчикам серии ДКСЛ-Е-...

Кронштейн № 6

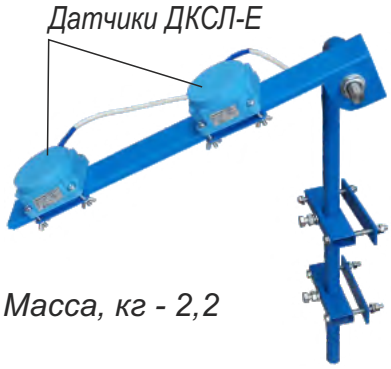

Масса, кг - 2,2

Муфта МТ-16

Муфта МТ-16 позволяет присоединить металлорукав или металлорукав в ПВХ оболочке диаметром 15мм к кабельному вводу датчика, для защиты кабеля от механических и агрессивных воздействий.