# Датчики контроля схода ленты серий - ДКСЛ-Н1(2)-01, ДКСЛ-Н1(2)-02, ДКСЛ-Н1(2)-03

**Датчики контроля схода ленты ДКСЛ-Н1(2)-01(02, 03) -** предназначены для контроля аварийного схода конвейерной ленты в сторону и выдачи сигнала (путем замыкания или размыкания электрической цепи) в систему дистанционного или автоматического управления. Датчики соответствуют ГОСТ 24754-2013 «Электрооборудование рудничное нормальное РН» и должны применяться на конвейерах, работающих в различных отраслях промышленности, в подземных выработках рудников и шахт, не опасных в отношении взрыва газа и угольной пыли.

Отличительная особенность данных изделий, высокая степень защиты по ГОСТ 14254-2015 - IP66, IP67, что значительно расширяет возможность их применения, увеличивает срок службы, позволяет использовать в тяжелых условиях эксплуатации. Приемная часть датчиков серии ДКСЛ-Н1-... выполнена в виде невращающейся металлической гильзы, приемная часть датчиков ДКСЛ-Н2-... - ролик из полиацеталя, вращающийся на подшипниках качения. Рабочее положение датчиков в пространстве - любое.

**ДАТЧИКИ С КЛЕММНОЙ КОРОБКОЙ**
**ДКСЛ-Н1-...-К** **ДКСЛ-Н2-...-К**

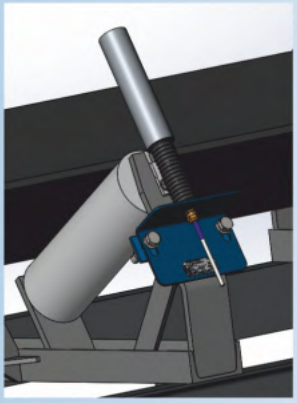

**ДАТЧИКИ СО ВСТРОЕННЫМ КАБЕЛЕМ**

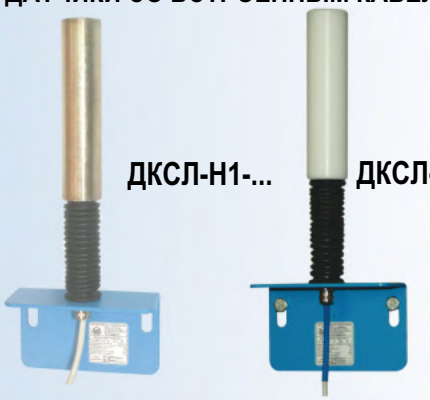


| Технические характеристики | Наименование - датчики серий ДКСЛ-Н1(2)-... 01 | 02 | 03 |
|---|---|---|---|
| Угол срабатывания, град. | 30 | | |
| Коммутируемое напряжение, В | 5 - 250 DC/AC | 5 - 250 DC/AC | 0,05- 250 DC/AC |
| Коммутируемый ток, Imax, А | 0,01-5 актив., 0,01-0,4 инд. нагр. | 0,01-5 актив., 0,01-0,4 инд. нагр. | 1 |
| Коммутируемая мощность, Вт | 250 | 250 | 30 |
| Диапазон рабочих температур, °С | • типовое исполнение t= -25...+75, в наименовании датчика не указывается | | |
| | • высокотемпературное исполнение t= -15...+105, в наименовании датчика указывается - **ВТ** | | |
| | • низкотемпературное исполнение t= -45...+65, в наименовании датчика указывается - **НТ** | | |
| | • низкотемпературное исполнение t= -60...+50, в наименовании датчика указывается - **2НТ** | | |
| Степень защиты по ГОСТ 14254-2015 | IP66 с клеммной коробкой, IP67 с кабелем | | |
| Подключение датчиков со встроенным кабелем, длина кабеля L=2 м. При заказе другой длины, в конце наименования указать количество метров (см. пример обозначения) | 2х0,5 мм$^2$ | 2х0,5 мм$^2$ | 3х0,34 мм$^2$ |
| Тип кабельных вводов, проходной Ø | для датчика с клеммн. коробкой М16, 4-8 мм; для датч. с встроенным кабелем М12 | | |
| Габаритные размеры, мм | 60х140х330/55х145х350(датч. с клемм. коробкой) | | |
| Масса, не более, кг | 1,1(для датч. с кл.коробкой) / 1 | | |

## Схемы подключения:

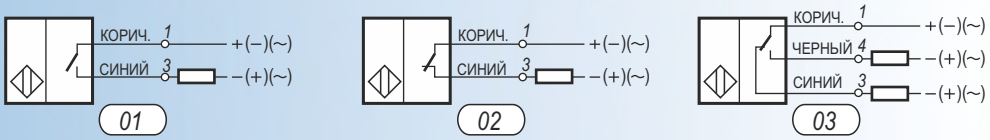


**Вариант параллельного подключения нескольких датчиков серии ДКСЛ-Н1(2)-01 по двухпроводному шлейфу**

**Вариант последовательно подключения нескольких датчиков серии ДКСЛ-Н1(2)-02 по двухпроводному шлейфу**

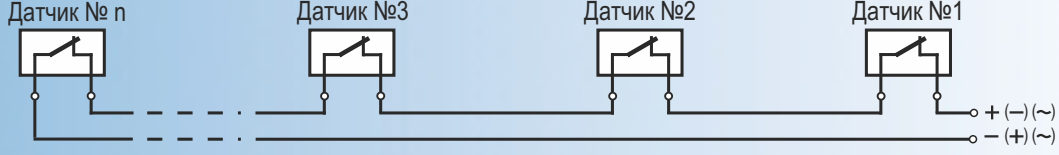

***Датчики серий ДКСЛ-Н1(2)-01(02, 03) изготавливаются в нескольких модификациях, отличающихся друг от друга исполнением приемной части, схемой подключения, диапазоном рабочих температур, способом подключения к электрической схеме.***

*Пример обозначения датчика в документации и заказах:*

**ДКСЛ - Н1 - 03 - НТ - К - У**

*Датчик контроля схода ленты*
*Способ установки и тип приемной части:*
***Н1*** *- с нижним креплением, приемная часть - невращающаяся гильза;*
***Н2*** *- с нижним креплением, приемная часть - вращающийся ролик*
*Вид контакта датчика:* ***01*** *- нормально открытый;*
***02*** *- нормально закрытый;* ***03*** *- переключающий*
*Температурный диапазон эксплуатации:*
***НТ*** *- от -45 до +65 °С;* ***2НТ*** *- от -60 до +50 °С;*
***ВТ*** *- от -15 до +105 °С;* ***без обозначения*** *- от -25 до +75 °С*
*Способ подключения:*
***К*** *- клеммная коробка. Для датчиков со встроенным кабелем - цифра, указывающая длину кабеля в метрах, возможно* ***2, 4, 6, 8, 10*** *м, без обозначения длина кабеля -* ***2*** *м*
***"У"*** *- антикоррозионное исполнение,* ***стандартное исполнение*** *без обозначения*

## Дополнительное оборудование

**МУФТЫ**
**МТ-12, МТ-16**

**Адресный модуль**
**АМ-УКК «Адрес»**

**Муфты серии МТ** позволяют присоединить металлорукав или металлорукав в ПВХ оболочке диаметром 15 мм к кабельному вводу датчика, для защиты кабеля от механических и агрессивных воздействий.

***Способ установки муфты МТ-16***

Адресный модуль АМ-УКК «Адрес» предназначен для определения адреса сработавшего датчика схода ленты. Его применение позволяет сократить время поиска аварийного участка, минимизировать потери связанные с простоем конвейерного транспорта.

Адресный модуль предназначен для использования совместно с устройством контроля конвейера УКК «Адрес». Технические характеристики, рекомендации по применению и схемы подключения смотрите разделе каталога 1.1 «Устройство контроля конвейера УКК «Адрес».

Конструкция датчиков ДКСЛ-... с клеммной коробкой предусматривает установку адресного модуля АМ внутри коробки.

## Габаритные размеры

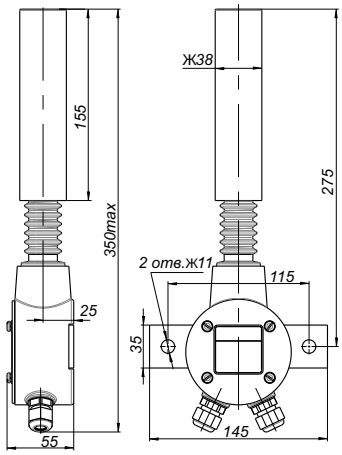


*ДКСЛ-Н1-01(02, 03)-К*

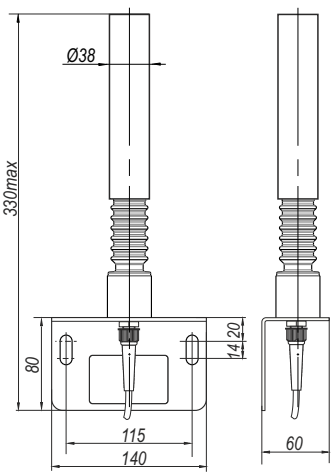


*ДКСЛ-Н1-01(02, 03)*

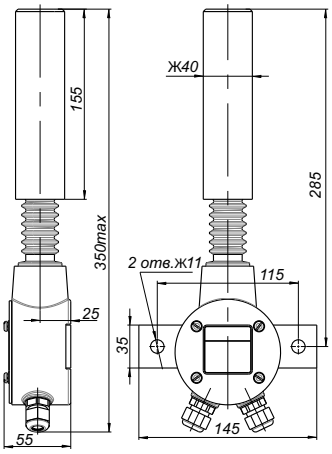


*ДКСЛ-Н2-01(02, 03)-К*

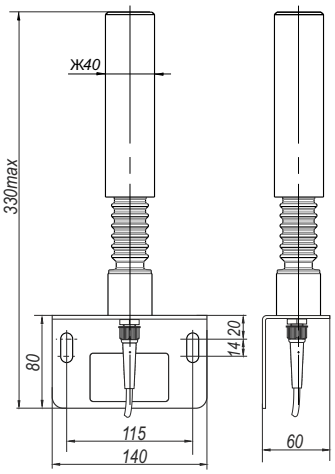


*ДКСЛ-Н2-01(02, 03)*