Датчики контроля забивки (заштыбовки) перегрузочных течек, индуктивные - ДЗИ-...

Датчики серии ДЗИ-... - предназначены для контроля забивки перегрузочных течек конвейеров при транспортировании угля, руды, щебня и других твердых, сыпучих материалов и жидкостей. Датчики выполнены по ГОСТ 24754-2013, соответствуют электрооборудованию рудничному нормальному РН и должны применяться на конвейерах, работающих на предприятиях в различных отраслях промышленности, в том числе в подземных выработках рудников и шахт, не опасных в отношении взрыва газа, пара или пыли.

В основе изделия - изобретение «Способ определения угла наклона и устройство для его осуществления» (патент №2455616 от 10.07.2012 г.). Данное устройство позволяет до минимума сократить механические составляющие, повысить тем самым надежность и долговечность изделия. Встроенный гидростабилизатор демпфирует вибрацию, обеспечивает задержку переключения - 0,5 сек, значительно сокращает ложные срабатывания.

Датчики серии ДЗИ-... устанавливают в перегрузочную течку конвейера (бункер, силос или другие емкости) вертикально. Появление контролируемого материала в зоне срабатывания приводит к наклону датчика, а его отклонение от вертикальной оси свыше заданного угла (20°), вызывает изменение состояния выходных контактов.

Конструкция датчика позволяет установить на нем различные типы удлинителей (см. доп. оборудование), что делает его универсальным при обнаружении сыпучих материалов различных фракций, жидкостей и значительно расширяет диапазон его применения.

Технические характеристики

	Наименование - датчики серии ДЗИ-...			
	4-х пров. датчики постоянного напряжения	3-х пров. датчики переменного/ постоянного напряжения	5-и пров. датчики постоянного напряжения с релейным выходом	5-и пров. датчики переменного напряжения с релейным выходом
	... 43P **... 43N**	**... 11** **... 12**	**... 56**	**... 86**
Угол срабатывания, град.	20			
Напряжение питания, В	10...30 DC	20...250 AC / 20...320 DC	10...30 DC	220 AC
Напряжение коммутации нагрузки, В	10...30 DC	20...250 AC/ 20...320 DC	240 AC / 60 DC	240 AC / 60 DC
Диапазон рабочих токов, Iраб мА	0-250	5-500	0-500	0-500
Остаточный ток, I мА	-	≤1,7	-	-
Импульсный ток при t=20мс	-	3 А, f=1 Гц	-	-
Падение напряжения при Imax, В	≤2,5	≤5	-	-
Диапазон рабочих температур, °С:				
• высокотемпературные **- ВТ**	t= -15…+105		t= -15…+85	
• типовое исполнение	t= -25…+75			
• низкотемпературные - **НТ**	t= -45…+65			
• низкотемпературные - **2НТ**	t= -60…+50		-	
Степень защиты по ГОСТ 14254-2015	IP68			
Подключение с помощью кабеля, L=2м	4х0,25 мм^2	3х0,5 мм^2	5х0,25 мм^2	5х0,25 мм^2
При заказе другой длины, в конце наименования указать количество метров (см. пример обозначения)				
Материал корпуса	сталь 45, антикоррозийное покрытие - цинкование с хроматированием			
Габаритные размеры, мм	Ø37 x 220			
Масса, кг	1,1			

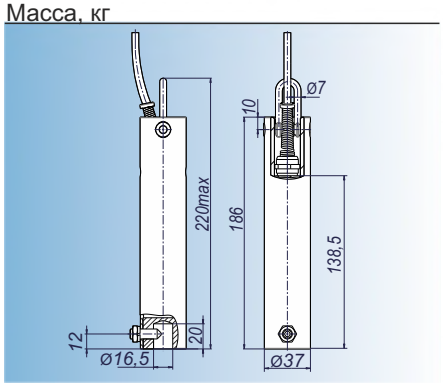

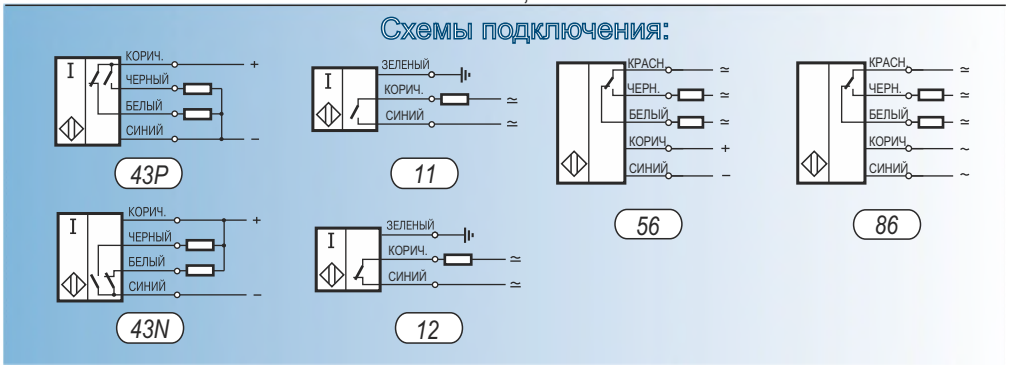

Датчики серии ДЗИ-... изготавливаются в нескольких модификациях, отличающихся друг от друга схемой подключения, напряжением питания, диапазоном рабочих температур и длиной кабеля.

Пример обозначения датчика в документации и заказах: **ДЗИ - 56 - НТ - 4 - У**

Количество и вид контактов датчика:

11, 12 *- 2-х проводные датчики постоянного/переменного напряжения нормально открытым (NO) и нормально закрытым (NC) контактом соответственно;*

43P, 43N *- 4-х проводные датчики постоянного напряжения с переключающим контактом (NO/NC) с типом транзисторного ключа PNP или NPN;*

56 *- 5-и проводные датчики с релейным выходом, на постоянное или* ***86*** *переменное напряжение*

Температурный диапазон эксплуатации:

НТ*: от -45 до +65 °С;* ***2НТ****: от -60 до +50 °С;* ***ВТ****: от -15 до +105 °С, (-15...+85 °С - для 5-ти проводных датчиков с релейным выходом);* ***без обозначения*** *стандартное исполнение : от -25 до +75 °С*

Длина кабеля:

4 *- длина кабеля в метрах, возможно* ***2, 4, 6, 8, 10*** *м,* ***без обозначения*** *длина кабеля -* ***2*** *м*

"У" - антикоррозионное исполнение, без обозначения исполнение стандартное

Дополнительное оборудование к датчикам серии ДЗИ-...

УДЛИНИТЕЛИ

Тип	Размер	№ для заказа
Шток	Ø16х120	№11
Шток	Ø16х240	№12

Тип	Размер	№ для заказа
Лопатка малая плоская	16х100х120	№21
	16х100х240	№22
Лопатка большая плоская	16х200х120	№31
	16х200х240	№32

Тип	Размер	№ для заказа
Лопатка малая крестообразная	100х100х120	№41
	100х100х240	№42

Тип	Размер	№ для заказа
Лопатка большая крестообразная	200х200х120	№51
	200х200х240	№52

Тип	Размер	№ для заказа
Насадка плоская	44х160х200	№61
Насадка крестообразная	160х200х200	№62

Тип	Размер	№ для заказа
Поплавок	Ø120	№71
Поплавок	Ø200	№72

КРОНШТЕЙНЫ

Кронштейн №3

Длина-254 мм, масса 0,5 кг

Кронштейн №4

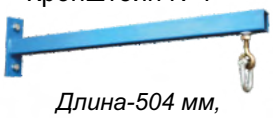

Длина-504 мм, масса 0,9 кг

Кронштейн №5

Ø42 мм, Длина- 170 мм, масса 0,45 кг
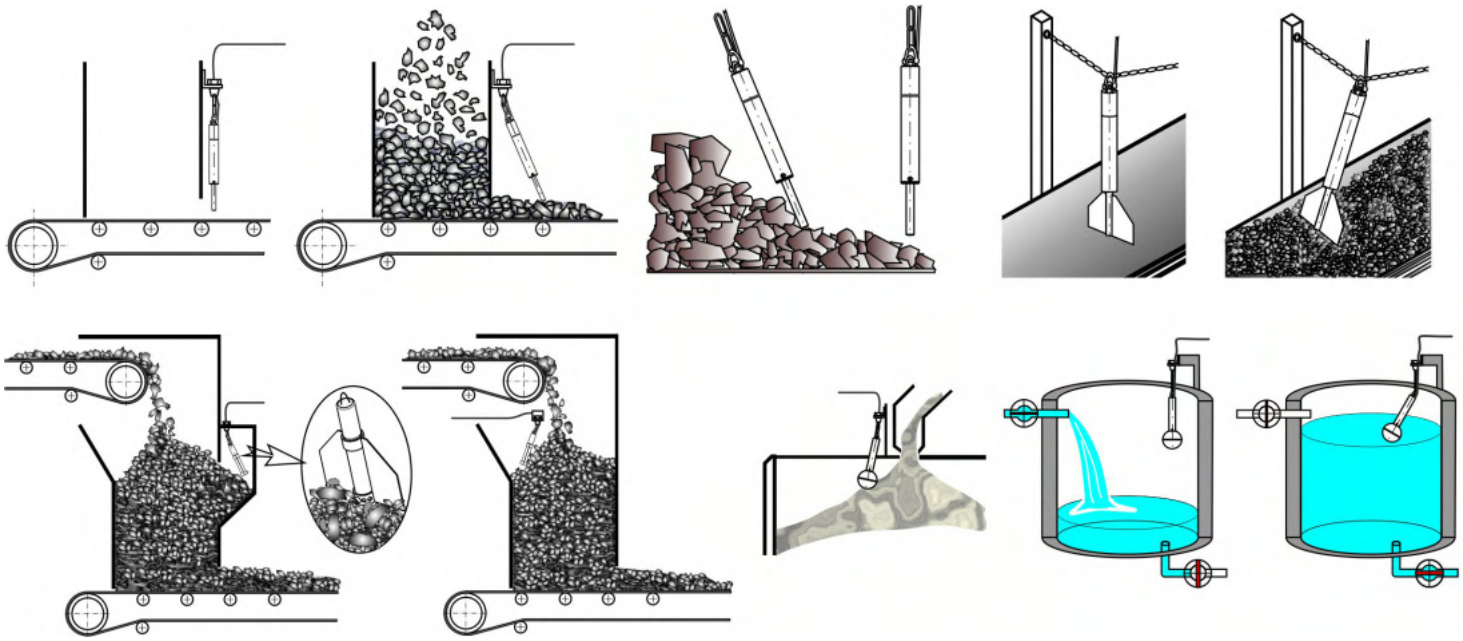
Варианты применения датчиков серии ДЗИ-...