Устройство контроля конвейера - УКК «Адрес»

Устройство контроля конвейера УКК «Адрес» - обеспечивает сбор информации от первичных датчиков и устройств, контролирующих основные характеристики конвейерного транспорта, работоспособность и исправность его отдельных частей, узлов и механизмов. При возникновении аварийных ситуаций Устройство УКК «Адрес» отключает и блокирует электропривод.

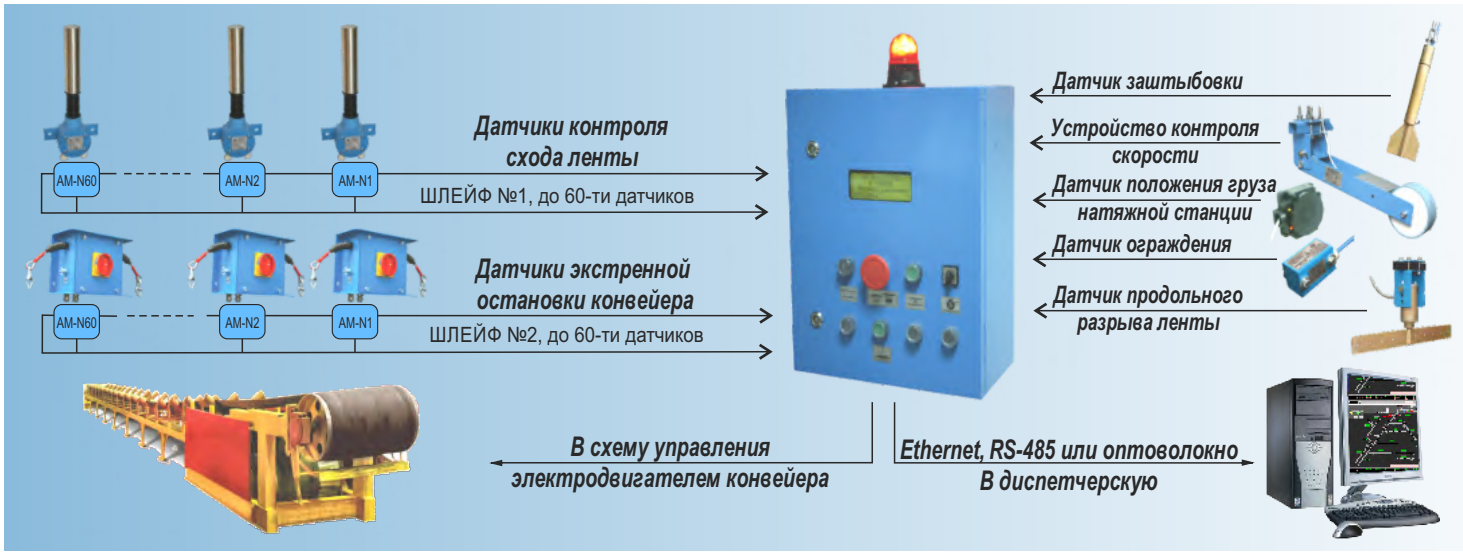

Устройство обеспечивает:

1. Подключение к двум дискретным входам шлейфов с последовательно соединенными датчиками (до 60-ти дискретных датчиков с НЗ «сухим» контактом в каждом) с возможностью определения адреса сработавшего (опция возможна при использовании адресных модулей серии АМ-УКК «Адрес»).
2. Подключение к пяти дискретным входам датчиков, с возможностью определением адреса сработавшего, следующих типов:
- по одному, в каждый из входов, «активному» (требующему питания) датчику со структурой транзисторного ключа PNP, с НЗ контактом;
- по одному или несколько подключенных последовательно, в каждый из входов, «пассивных» (не требующих питания) датчиков с НЗ контактом;
3. Отключение и блокировку (до устранения неисправности и нажатия оператором кнопки «Пуск») реле управления электроприводом конвейера, при получении сигнала от одного или нескольких датчиков, подключенных к устройству – режим «Авария»;
4. Предпусковую сигнализацию (опция, доступна для устройства с установленным блоком БПС-24, см. пример обозначения устройства при заказе и раздел «Дополнительное оборудование»);
5. Контроль скорости движения конвейерной ленты в заданном диапазоне верхнего и нижнего пороговых значений;
6. Контроля температуры узлов и механизмов в заданном диапазоне верхнего и нижнего пороговых значений;
7. Дистанционное управление кнопкой «Рестарт»;
8. Подключение к группе переключающих контактов главного реле для управлением электродвигателем конвейера и организации сигнализации;
9. Визуализацию состояния подключенных конечных датчиков с отображением информации на жидкокристаллическом дисплее;
10. Звуковую сигнализацию режима «Авария», с возможностью отключения;
11. Световую сигнализацию режима «Авария» (световая колонна красного цвета);
12. Механическое отключение главного реле кнопкой «Гриб», с фиксацией положения;
13. Передачу данных на верхний уровень о состоянии подключенных датчиков и устройств по физическому каналу связи с использованием интерфейса RS-485, линии Ethernet или оптоволоконному каналу связи (опции доступны соответствующим типам устройств, см. пример обозначения устройства при заказе).

Технические характеристики	Наименование УКК «Адрес»
Напряжение питания	100...240 В AC
Количество групп переключающих контактов реле	3
Максимальный ток / напряжение цепи контактов реле	5А / 250 В AC, 24 В DC
Количество дискретных входов («сухой» контакт NC или со структурой PNP NC)	5
Количество контролируемых шлейфов	2
Максимальное количество датчиков подключаемых в 1 шл.(«сухой контакт»NC)	60
Напряжение питания шлейфа и дискретных входов	24 В DC±3 %
Визуализация состояния датчиков и устройств	ЖК индикатор 4 строки по 20 символов
Варианты связи для передачи данных на верхний уровень	RS-485 / Ethernet
Световая / звуковая сигнализация состояния «Авария»	есть
Диапазон рабочих температур	-25 ...+65 °C
Степень защиты по ГОСТ 14254-2015	IP54
Материал корпуса	металл / пластик
Кабельные вводы, количество, проходные диаметры	M12 - 4 шт, 3-6,5 мм; M16 - 5 шт, 4-8 мм; M20 - 4 шт, 4-14 мм
Габаритные размеры , мм	400x262x626 / 195x312x715
Масса, кг	12 / 6,2

Пример обозначения устройства УКК «Адрес» в документации и заказах:

УКК «Адрес» - 1 1 1 1-У

*Тип шкафа: **1** - металический с полимерным покрытием, **2** - пластиковый, ударопрочный поликарбонат*

*Наличие предпусковой сигнализации (блок БПС-24): **0** - нет, **1** - есть*

*Наличие и тип дополнительного контроллера : **0** - нет; **1** - есть контроллер скорости «Монитор КС-31Р»; **2** - есть контроллер температуры «Монитор КТ-DS»; **3** - есть контроллеры «Монитор КС-31Р» и «Монитор КТ-DS»*

*Тип интерфейса для передачи данных: **0** - нет; **1** - RS-485; **2** - Ethernet; **3** - RS-485 + Ethernet.*

*"**У**" - антикоррозионное исполнение, **стандартное исполнение** без обозначения*

Адресный модуль АМ-УКК «Адрес»

Адресный модуль АМ-УКК «Адрес» - предназначен для определения адреса сработавшего датчика в шлейфах №1 и №2 Устройства УКК «Адрес» .

Номер модуля является его индивидуальным адресом, программируется и маркируется на корпусе производителем. Модули одного и того же порядкового номера идентичны, взаимозаменяемы и могут быть использованы для подключения к любому из шлейфов в удобной для эксплуатации последовательности.

Примеры обозначения адресных модулей в документации и заказах:

Адресный модуль АМ-УКК «Адрес», №1-№47

Индивидуальные номера (адреса) необходимых модулей - с 1 по 47 (общее кол-во 47 шт.)

Технические характеристики	Наименование АМ-УКК «Адрес»
Количество в шлейфе, не более	60
Потребление в активном режиме, не более	150 мА
Потребление в режиме ожидания, не более	2 мА
Время определения адреса, не более	1 с
Габаритные размеры корпуса	15x30x45 мм
Масса, не более	28 г

Дополнительное оборудование

Клипса АМ-УКК «Адрес» - предназначена для установки адресного модуля на дин-рейке

МУФТЫ МТ-12, МТ-16, МТ-20

Муфты серии МТ позволяют присоединить металлорукав или металлорукав в ПВХ оболочке диаметром 15 мм (для МТ-12 и МТ-16) или диаметром 20 мм (для МТ-20) к кабельному вводу устройства УКК, для защиты кабеля от механических и агрессивных воздействий.
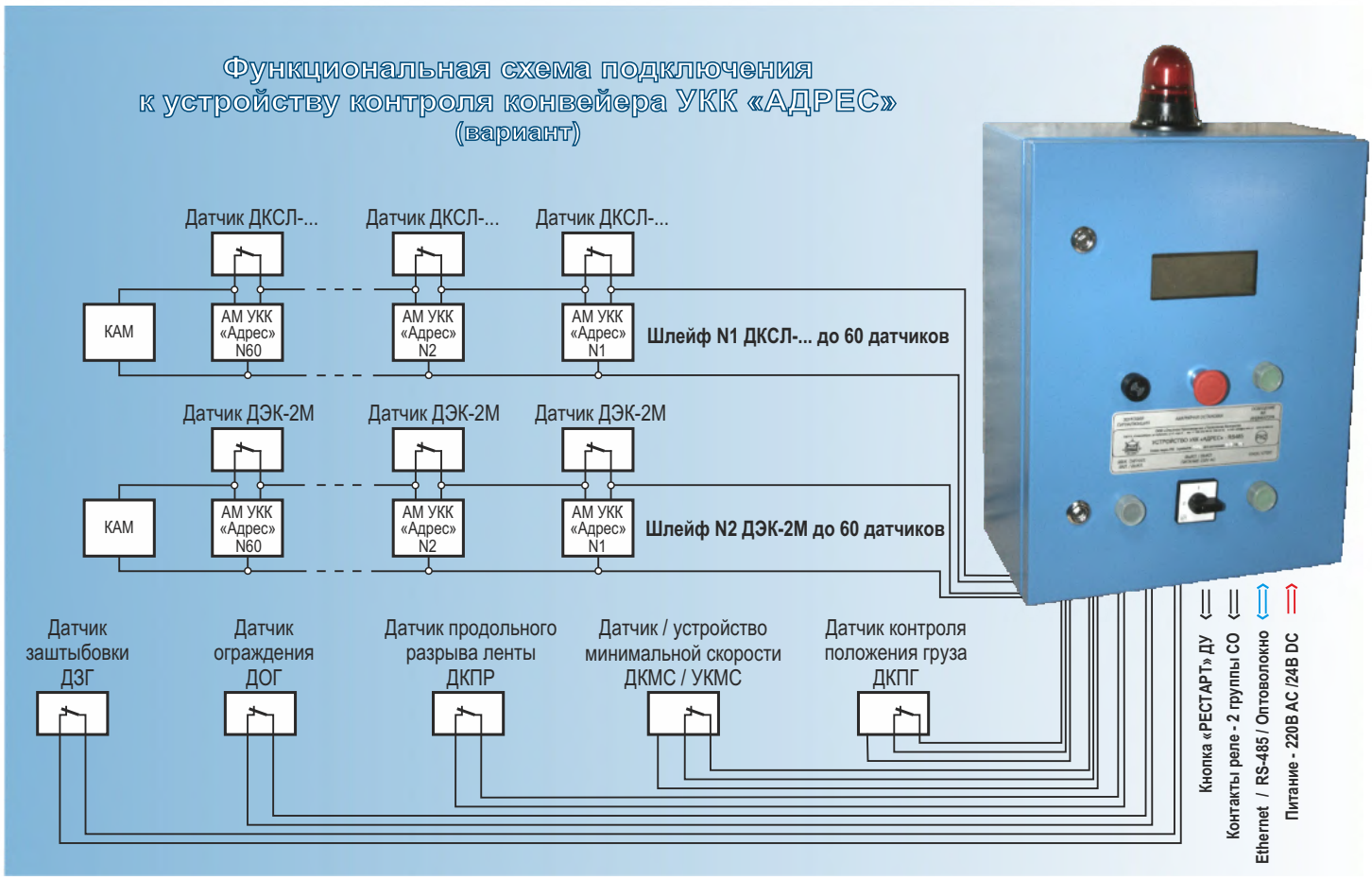
Функциональная схема подключения к устройству контроля конвейера УКК «АДРЕС» (вариант)